Rękojeści nastawne z cynkowego odlewu ciśnieniowego z gwintem zewnętrznym, wstawka gwintowa stalowa pasywowana na niebiesko

Opis artykułu/ilustracje produktu

Opis

Materiał:
Rękojeść – cynkowy odlew ciśnieniowy wg DIN EN 12844.
Części stalowe – klasa wytrzymałości 5.8.

Wersja:
Rękojeść powlekana tworzywem sztucznym.
Części stalowe pasywowane na niebiesko.

Wskazówka:
Seryjnie wykonywane są:
pomarańczowe RAL 2004, srebrne metaliczne.

Dla L ≥ 60 mm sługość gwintu wynosi 60 mm.

Na zapytanie:
Inne gwinty wewnętrzne, kolory oraz wykonania specjalne.
Wymiar „H1" – na życzenie inna długość, za dopłatą.

Wskazówka dotycząca planu:
1) Kopuła kulista DIN EN ISO 4753

© HEINRICH KIPP WERK GmbH & Co. KG

Rękojeści nastawne z cynkowego odlewu ciśnieniowego z gwintem zewnętrznym, wstawka gwintowa stalowa pasywowana na niebiesko

Opis artykułu/ilustracje produktu

Odblokowanie
przez uniesienie

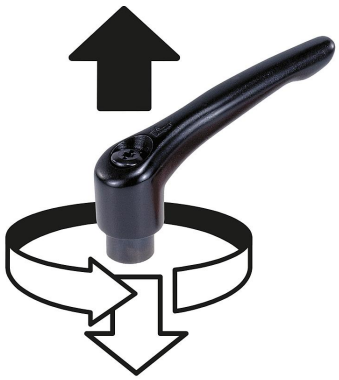

Rysunki

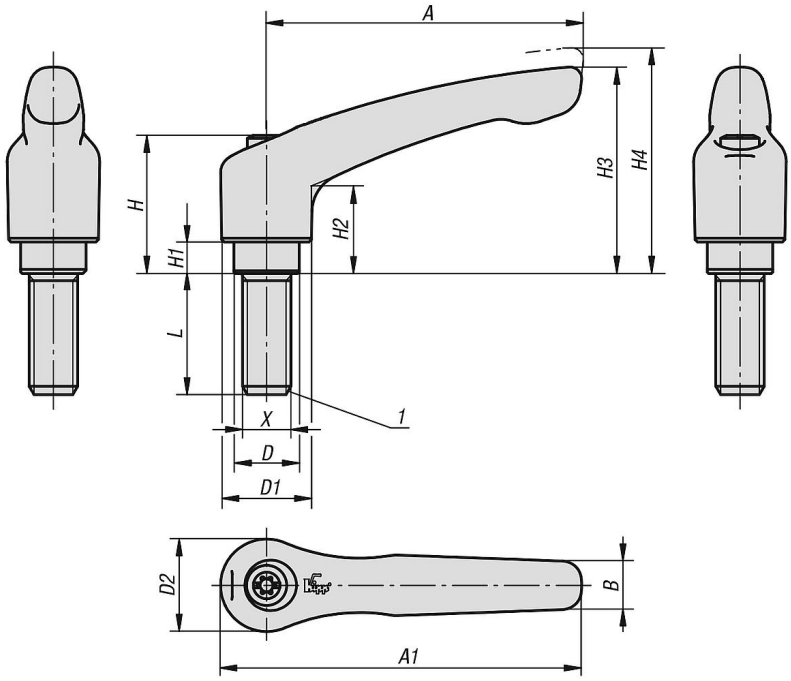

Przegląd artykułów

Rękojeści nastawne z gwintem zewnętrznym

Nr Zamówienia	Kolor korpusu	Powierzchnia korpusu	Rozmiar	X	D	D1	D2	H	H1	H2	H3	H4	A	A1	B	Liczba zębów	L
K1659.0042X10	pomaranczowy RAL 2004	powleczony tworzywem sztucznym	0	M4	10	13	14	24,5	4	14,5	30	33	30	37	7	16	10
K1659.0042X15	pomaranczowy RAL 2004	powleczony tworzywem sztucznym	0	M4	10	13	14	24,5	4	14,5	30	33	30	37	7	16	15
K1659.0042X20	pomaranczowy RAL 2004	powleczony tworzywem sztucznym	0	M4	10	13	14	24,5	4	14,5	30	33	30	37	7	16	20
K1659.0042X25	pomaranczowy RAL 2004	powleczony tworzywem sztucznym	0	M4	10	13	14	24,5	4	14,5	30	33	30	37	7	16	25
K1659.0042X30	pomaranczowy RAL 2004	powleczony tworzywem sztucznym	0	M4	10	13	14	24,5	4	14,5	30	33	30	37	7	16	30
K1659.0042X35	pomaranczowy RAL 2004	powleczony tworzywem sztucznym	0	M4	10	13	14	24,5	4	14,5	30	33	30	37	7	16	35

© HEINRICH KIPP WERK GmbH & Co. KG

Rękojeści nastawne z cynkowego odlewu ciśnieniowego z gwintem zewnętrznym, wstawka gwintowa stalowa pasywowana na niebiesko

Przegląd artykułów

Nr Zamówienia	Kolor korpusu	Powierzchnia korpusu	Rozmiar	X	D	D1	D2	H	H1	H2	H3	H4	A	A1	B	Liczba zębów	L
K1659.0042X40	pomaranczowy RAL 2004	powleczony tworzywem sztucznym	0	M4	10	13	14	24,5	4	14,5	30	33	30	37	7	16	40
K1659.0042X45	pomaranczowy RAL 2004	powleczony tworzywem sztucznym	0	M4	10	13	14	24,5	4	14,5	30	33	30	37	7	16	45
K1659.0042X50	pomaranczowy RAL 2004	powleczony tworzywem sztucznym	0	M4	10	13	14	24,5	4	14,5	30	33	30	37	7	16	50
K1659.0043X10	srebrny metaliczny	powleczony tworzywem sztucznym	0	M4	10	13	14	24,5	4	14,5	30	33	30	37	7	16	10
K1659.0043X15	srebrny metaliczny	powleczony tworzywem sztucznym	0	M4	10	13	14	24,5	4	14,5	30	33	30	37	7	16	15
K1659.0043X20	srebrny metaliczny	powleczony tworzywem sztucznym	0	M4	10	13	14	24,5	4	14,5	30	33	30	37	7	16	20
K1659.0043X25	srebrny metaliczny	powleczony tworzywem sztucznym	0	M4	10	13	14	24,5	4	14,5	30	33	30	37	7	16	25
K1659.0043X30	srebrny metaliczny	powleczony tworzywem sztucznym	0	M4	10	13	14	24,5	4	14,5	30	33	30	37	7	16	30
K1659.0043X35	srebrny metaliczny	powleczony tworzywem sztucznym	0	M4	10	13	14	24,5	4	14,5	30	33	30	37	7	16	35
K1659.0043X40	srebrny metaliczny	powleczony tworzywem sztucznym	0	M4	10	13	14	24,5	4	14,5	30	33	30	37	7	16	40
K1659.0043X45	srebrny metaliczny	powleczony tworzywem sztucznym	0	M4	10	13	14	24,5	4	14,5	30	33	30	37	7	16	45
K1659.0043X50	srebrny metaliczny	powleczony tworzywem sztucznym	0	M4	10	13	14	24,5	4	14,5	30	33	30	37	7	16	50
K1659.0052X10	pomaranczowy RAL 2004	powleczony tworzywem sztucznym	0	M5	10	13	14	24,5	4	14,5	30	33	30	37	7	16	10
K1659.0052X15	pomaranczowy RAL 2004	powleczony tworzywem sztucznym	0	M5	10	13	14	24,5	4	14,5	30	33	30	37	7	16	15
K1659.0052X20	pomaranczowy RAL 2004	powleczony tworzywem sztucznym	0	M5	10	13	14	24,5	4	14,5	30	33	30	37	7	16	20
K1659.0052X25	pomaranczowy RAL 2004	powleczony tworzywem sztucznym	0	M5	10	13	14	24,5	4	14,5	30	33	30	37	7	16	25
K1659.0052X30	pomaranczowy RAL 2004	powleczony tworzywem sztucznym	0	M5	10	13	14	24,5	4	14,5	30	33	30	37	7	16	30
K1659.0052X35	pomaranczowy RAL 2004	powleczony tworzywem sztucznym	0	M5	10	13	14	24,5	4	14,5	30	33	30	37	7	16	35
K1659.0052X40	pomaranczowy RAL 2004	powleczony tworzywem sztucznym	0	M5	10	13	14	24,5	4	14,5	30	33	30	37	7	16	40
K1659.0052X45	pomaranczowy RAL 2004	powleczony tworzywem sztucznym	0	M5	10	13	14	24,5	4	14,5	30	33	30	37	7	16	45
K1659.0052X50	pomaranczowy RAL 2004	powleczony tworzywem sztucznym	0	M5	10	13	14	24,5	4	14,5	30	33	30	37	7	16	50
K1659.0053X10	srebrny metaliczny	powleczony tworzywem sztucznym	0	M5	10	13	14	24,5	4	14,5	30	33	30	37	7	16	10
K1659.0053X15	srebrny metaliczny	powleczony tworzywem sztucznym	0	M5	10	13	14	24,5	4	14,5	30	33	30	37	7	16	15
K1659.0053X20	srebrny metaliczny	powleczony tworzywem sztucznym	0	M5	10	13	14	24,5	4	14,5	30	33	30	37	7	16	20
K1659.0053X25	srebrny metaliczny	powleczony tworzywem sztucznym	0	M5	10	13	14	24,5	4	14,5	30	33	30	37	7	16	25
K1659.0053X30	srebrny metaliczny	powleczony tworzywem sztucznym	0	M5	10	13	14	24,5	4	14,5	30	33	30	37	7	16	30
K1659.0053X35	srebrny metaliczny	powleczony tworzywem sztucznym	0	M5	10	13	14	24,5	4	14,5	30	33	30	37	7	16	35
K1659.0053X40	srebrny metaliczny	powleczony tworzywem sztucznym	0	M5	10	13	14	24,5	4	14,5	30	33	30	37	7	16	40
K1659.0053X45	srebrny metaliczny	powleczony tworzywem sztucznym	0	M5	10	13	14	24,5	4	14,5	30	33	30	37	7	16	45
K1659.0053X50	srebrny metaliczny	powleczony tworzywem sztucznym	0	M5	10	13	14	24,5	4	14,5	30	33	30	37	7	16	50
K1659.1052X10	pomaranczowy RAL 2004	powleczony tworzywem sztucznym	1	M5	10	13	14	24,5	4	14,5	31	34	40	47	7	16	10
K1659.1052X15	pomaranczowy RAL 2004	powleczony tworzywem sztucznym	1	M5	10	13	14	24,5	4	14,5	31	34	40	47	7	16	15
K1659.1052X20	pomaranczowy RAL 2004	powleczony tworzywem sztucznym	1	M5	10	13	14	24,5	4	14,5	31	34	40	47	7	16	20
K1659.1052X25	pomaranczowy RAL 2004	powleczony tworzywem sztucznym	1	M5	10	13	14	24,5	4	14,5	31	34	40	47	7	16	25
K1659.1052X30	pomaranczowy RAL 2004	powleczony tworzywem sztucznym	1	M5	10	13	14	24,5	4	14,5	31	34	40	47	7	16	30
K1659.1052X35	pomaranczowy RAL 2004	powleczony tworzywem sztucznym	1	M5	10	13	14	24,5	4	14,5	31	34	40	47	7	16	35
K1659.1052X40	pomaranczowy RAL 2004	powleczony tworzywem sztucznym	1	M5	10	13	14	24,5	4	14,5	31	34	40	47	7	16	40
K1659.1052X45	pomaranczowy RAL 2004	powleczony tworzywem sztucznym	1	M5	10	13	14	24,5	4	14,5	31	34	40	47	7	16	45
K1659.1052X50	pomaranczowy RAL 2004	powleczony tworzywem sztucznym	1	M5	10	13	14	24,5	4	14,5	31	34	40	47	7	16	50
K1659.1053X10	srebrny metaliczny	powleczony tworzywem sztucznym	1	M5	10	13	14	24,5	4	14,5	31	34	40	47	7	16	10
K1659.1053X15	srebrny metaliczny	powleczony tworzywem sztucznym	1	M5	10	13	14	24,5	4	14,5	31	34	40	47	7	16	15
K1659.1053X20	srebrny metaliczny	powleczony tworzywem sztucznym	1	M5	10	13	14	24,5	4	14,5	31	34	40	47	7	16	20
K1659.1053X25	srebrny metaliczny	powleczony tworzywem sztucznym	1	M5	10	13	14	24,5	4	14,5	31	34	40	47	7	16	25
K1659.1053X30	srebrny metaliczny	powleczony tworzywem sztucznym	1	M5	10	13	14	24,5	4	14,5	31	34	40	47	7	16	30
K1659.1053X35	srebrny metaliczny	powleczony tworzywem sztucznym	1	M5	10	13	14	24,5	4	14,5	31	34	40	47	7	16	35
K1659.1053X40	srebrny metaliczny	powleczony tworzywem sztucznym	1	M5	10	13	14	24,5	4	14,5	31	34	40	47	7	16	40
K1659.1053X45	srebrny metaliczny	powleczony tworzywem sztucznym	1	M5	10	13	14	24,5	4	14,5	31	34	40	47	7	16	45
K1659.1053X50	srebrny metaliczny	powleczony tworzywem sztucznym	1	M5	10	13	14	24,5	4	14,5	31	34	40	47	7	16	50
K1659.1062X10	pomaranczowy RAL 2004	powleczony tworzywem sztucznym	1	M6	10	13	14	24,5	4	14,5	31	34	40	47	7	16	10
K1659.1062X15	pomaranczowy RAL 2004	powleczony tworzywem sztucznym	1	M6	10	13	14	24,5	4	14,5	31	34	40	47	7	16	15
K1659.1062X20	pomaranczowy RAL 2004	powleczony tworzywem sztucznym	1	M6	10	13	14	24,5	4	14,5	31	34	40	47	7	16	20
K1659.1062X25	pomaranczowy RAL 2004	powleczony tworzywem sztucznym	1	M6	10	13	14	24,5	4	14,5	31	34	40	47	7	16	25
K1659.1062X30	pomaranczowy RAL 2004	powleczony tworzywem sztucznym	1	M6	10	13	14	24,5	4	14,5	31	34	40	47	7	16	30
K1659.1062X35	pomaranczowy RAL 2004	powleczony tworzywem sztucznym	1	M6	10	13	14	24,5	4	14,5	31	34	40	47	7	16	35
K1659.1062X40	pomaranczowy RAL 2004	powleczony tworzywem sztucznym	1	M6	10	13	14	24,5	4	14,5	31	34	40	47	7	16	40
K1659.1062X45	pomaranczowy RAL 2004	powleczony tworzywem sztucznym	1	M6	10	13	14	24,5	4	14,5	31	34	40	47	7	16	45
K1659.1062X50	pomaranczowy RAL 2004	powleczony tworzywem sztucznym	1	M6	10	13	14	24,5	4	14,5	31	34	40	47	7	16	50
K1659.1063X10	srebrny metaliczny	powleczony tworzywem sztucznym	1	M6	10	13	14	24,5	4	14,5	31	34	40	47	7	16	10
K1659.1063X15	srebrny metaliczny	powleczony tworzywem sztucznym	1	M6	10	13	14	24,5	4	14,5	31	34	40	47	7	16	15
K1659.1063X20	srebrny metaliczny	powleczony tworzywem sztucznym	1	M6	10	13	14	24,5	4	14,5	31	34	40	47	7	16	20
K1659.1063X25	srebrny metaliczny	powleczony tworzywem sztucznym	1	M6	10	13	14	24,5	4	14,5	31	34	40	47	7	16	25
K1659.1063X30	srebrny metaliczny	powleczony tworzywem sztucznym	1	M6	10	13	14	24,5	4	14,5	31	34	40	47	7	16	30

© HEINRICH KIPP WERK GmbH & Co. KG

Rękojeści nastawne z cynkowego odlewu ciśnieniowego z gwintem zewnętrznym, wstawka gwintowa stalowa pasywowana na niebiesko

Przegląd artykułów

Nr Zamówienia	Kolor korpusu	Powierzchnia korpusu	Rozmiar	X	D	D1	D2	H	H1	H2	H3	H4	A	A1	B	Liczba zębów	L
K1659.1063X35	srebrny metaliczny	powleczony tworzywem sztucznym	1	M6	10	13	14	24,5	4	14,5	31	34	40	47	7	16	35
K1659.1063X40	srebrny metaliczny	powleczony tworzywem sztucznym	1	M6	10	13	14	24,5	4	14,5	31	34	40	47	7	16	40
K1659.1063X45	srebrny metaliczny	powleczony tworzywem sztucznym	1	M6	10	13	14	24,5	4	14,5	31	34	40	47	7	16	45
K1659.1063X50	srebrny metaliczny	powleczony tworzywem sztucznym	1	M6	10	13	14	24,5	4	14,5	31	34	40	47	7	16	50
K1659.2062X15	pomaranczowy RAL 2004	powleczony tworzywem sztucznym	2	M6	13,5	18,5	19	28,5	6,5	17,5	42,5	45,5	65	74,5	9,5	20	15
K1659.2062X20	pomaranczowy RAL 2004	powleczony tworzywem sztucznym	2	M6	13,5	18,5	19	28,5	6,5	17,5	42,5	45,5	65	74,5	9,5	20	20
K1659.2062X25	pomaranczowy RAL 2004	powleczony tworzywem sztucznym	2	M6	13,5	18,5	19	28,5	6,5	17,5	42,5	45,5	65	74,5	9,5	20	25
K1659.2062X30	pomaranczowy RAL 2004	powleczony tworzywem sztucznym	2	M6	13,5	18,5	19	28,5	6,5	17,5	42,5	45,5	65	74,5	9,5	20	30
K1659.2062X35	pomaranczowy RAL 2004	powleczony tworzywem sztucznym	2	M6	13,5	18,5	19	28,5	6,5	17,5	42,5	45,5	65	74,5	9,5	20	35
K1659.2062X40	pomaranczowy RAL 2004	powleczony tworzywem sztucznym	2	M6	13,5	18,5	19	28,5	6,5	17,5	42,5	45,5	65	74,5	9,5	20	40
K1659.2062X45	pomaranczowy RAL 2004	powleczony tworzywem sztucznym	2	M6	13,5	18,5	19	28,5	6,5	17,5	42,5	45,5	65	74,5	9,5	20	45
K1659.2062X50	pomaranczowy RAL 2004	powleczony tworzywem sztucznym	2	M6	13,5	18,5	19	28,5	6,5	17,5	42,5	45,5	65	74,5	9,5	20	50
K1659.2062X55	pomaranczowy RAL 2004	powleczony tworzywem sztucznym	2	M6	13,5	18,5	19	28,5	6,5	17,5	42,5	45,5	65	74,5	9,5	20	55
K1659.2062X60	pomaranczowy RAL 2004	powleczony tworzywem sztucznym	2	M6	13,5	18,5	19	28,5	6,5	17,5	42,5	45,5	65	74,5	9,5	20	60
K1659.2063X15	srebrny metaliczny	powleczony tworzywem sztucznym	2	M6	13,5	18,5	19	28,5	6,5	17,5	42,5	45,5	65	74,5	9,5	20	15
K1659.2063X20	srebrny metaliczny	powleczony tworzywem sztucznym	2	M6	13,5	18,5	19	28,5	6,5	17,5	42,5	45,5	65	74,5	9,5	20	20
K1659.2063X25	srebrny metaliczny	powleczony tworzywem sztucznym	2	M6	13,5	18,5	19	28,5	6,5	17,5	42,5	45,5	65	74,5	9,5	20	25
K1659.2063X30	srebrny metaliczny	powleczony tworzywem sztucznym	2	M6	13,5	18,5	19	28,5	6,5	17,5	42,5	45,5	65	74,5	9,5	20	30
K1659.2063X35	srebrny metaliczny	powleczony tworzywem sztucznym	2	M6	13,5	18,5	19	28,5	6,5	17,5	42,5	45,5	65	74,5	9,5	20	35
K1659.2063X40	srebrny metaliczny	powleczony tworzywem sztucznym	2	M6	13,5	18,5	19	28,5	6,5	17,5	42,5	45,5	65	74,5	9,5	20	40
K1659.2063X45	srebrny metaliczny	powleczony tworzywem sztucznym	2	M6	13,5	18,5	19	28,5	6,5	17,5	42,5	45,5	65	74,5	9,5	20	45
K1659.2063X50	srebrny metaliczny	powleczony tworzywem sztucznym	2	M6	13,5	18,5	19	28,5	6,5	17,5	42,5	45,5	65	74,5	9,5	20	50
K1659.2063X55	srebrny metaliczny	powleczony tworzywem sztucznym	2	M6	13,5	18,5	19	28,5	6,5	17,5	42,5	45,5	65	74,5	9,5	20	55
K1659.2063X60	srebrny metaliczny	powleczony tworzywem sztucznym	2	M6	13,5	18,5	19	28,5	6,5	17,5	42,5	45,5	65	74,5	9,5	20	60
K1659.2082X15	pomaranczowy RAL 2004	powleczony tworzywem sztucznym	2	M8	13,5	18,5	19	28,5	6,5	17,5	42,5	45,5	65	74,5	9,5	20	15
K1659.2082X20	pomaranczowy RAL 2004	powleczony tworzywem sztucznym	2	M8	13,5	18,5	19	28,5	6,5	17,5	42,5	45,5	65	74,5	9,5	20	20
K1659.2082X25	pomaranczowy RAL 2004	powleczony tworzywem sztucznym	2	M8	13,5	18,5	19	28,5	6,5	17,5	42,5	45,5	65	74,5	9,5	20	25
K1659.2082X30	pomaranczowy RAL 2004	powleczony tworzywem sztucznym	2	M8	13,5	18,5	19	28,5	6,5	17,5	42,5	45,5	65	74,5	9,5	20	30
K1659.2082X35	pomaranczowy RAL 2004	powleczony tworzywem sztucznym	2	M8	13,5	18,5	19	28,5	6,5	17,5	42,5	45,5	65	74,5	9,5	20	35
K1659.2082X40	pomaranczowy RAL 2004	powleczony tworzywem sztucznym	2	M8	13,5	18,5	19	28,5	6,5	17,5	42,5	45,5	65	74,5	9,5	20	40
K1659.2082X45	pomaranczowy RAL 2004	powleczony tworzywem sztucznym	2	M8	13,5	18,5	19	28,5	6,5	17,5	42,5	45,5	65	74,5	9,5	20	45
K1659.2082X50	pomaranczowy RAL 2004	powleczony tworzywem sztucznym	2	M8	13,5	18,5	19	28,5	6,5	17,5	42,5	45,5	65	74,5	9,5	20	50
K1659.2082X55	pomaranczowy RAL 2004	powleczony tworzywem sztucznym	2	M8	13,5	18,5	19	28,5	6,5	17,5	42,5	45,5	65	74,5	9,5	20	55
K1659.2082X60	pomaranczowy RAL 2004	powleczony tworzywem sztucznym	2	M8	13,5	18,5	19	28,5	6,5	17,5	42,5	45,5	65	74,5	9,5	20	60
K1659.2083X15	srebrny metaliczny	powleczony tworzywem sztucznym	2	M8	13,5	18,5	19	28,5	6,5	17,5	42,5	45,5	65	74,5	9,5	20	15
K1659.2083X20	srebrny metaliczny	powleczony tworzywem sztucznym	2	M8	13,5	18,5	19	28,5	6,5	17,5	42,5	45,5	65	74,5	9,5	20	20
K1659.2083X25	srebrny metaliczny	powleczony tworzywem sztucznym	2	M8	13,5	18,5	19	28,5	6,5	17,5	42,5	45,5	65	74,5	9,5	20	25
K1659.2083X30	srebrny metaliczny	powleczony tworzywem sztucznym	2	M8	13,5	18,5	19	28,5	6,5	17,5	42,5	45,5	65	74,5	9,5	20	30
K1659.2083X35	srebrny metaliczny	powleczony tworzywem sztucznym	2	M8	13,5	18,5	19	28,5	6,5	17,5	42,5	45,5	65	74,5	9,5	20	35
K1659.2083X40	srebrny metaliczny	powleczony tworzywem sztucznym	2	M8	13,5	18,5	19	28,5	6,5	17,5	42,5	45,5	65	74,5	9,5	20	40
K1659.2083X45	srebrny metaliczny	powleczony tworzywem sztucznym	2	M8	13,5	18,5	19	28,5	6,5	17,5	42,5	45,5	65	74,5	9,5	20	45
K1659.2083X50	srebrny metaliczny	powleczony tworzywem sztucznym	2	M8	13,5	18,5	19	28,5	6,5	17,5	42,5	45,5	65	74,5	9,5	20	50
K1659.2083X55	srebrny metaliczny	powleczony tworzywem sztucznym	2	M8	13,5	18,5	19	28,5	6,5	17,5	42,5	45,5	65	74,5	9,5	20	55
K1659.2083X60	srebrny metaliczny	powleczony tworzywem sztucznym	2	M8	13,5	18,5	19	28,5	6,5	17,5	42,5	45,5	65	74,5	9,5	20	60
K1659.2102X15	pomaranczowy RAL 2004	powleczony tworzywem sztucznym	2	M10	13,5	18,5	19	28,5	6,5	17,5	42,5	45,5	65	74,5	9,5	20	15
K1659.2102X20	pomaranczowy RAL 2004	powleczony tworzywem sztucznym	2	M10	13,5	18,5	19	28,5	6,5	17,5	42,5	45,5	65	74,5	9,5	20	20
K1659.2102X25	pomaranczowy RAL 2004	powleczony tworzywem sztucznym	2	M10	13,5	18,5	19	28,5	6,5	17,5	42,5	45,5	65	74,5	9,5	20	25
K1659.2102X30	pomaranczowy RAL 2004	powleczony tworzywem sztucznym	2	M10	13,5	18,5	19	28,5	6,5	17,5	42,5	45,5	65	74,5	9,5	20	30
K1659.2102X35	pomaranczowy RAL 2004	powleczony tworzywem sztucznym	2	M10	13,5	18,5	19	28,5	6,5	17,5	42,5	45,5	65	74,5	9,5	20	35
K1659.2102X40	pomaranczowy RAL 2004	powleczony tworzywem sztucznym	2	M10	13,5	18,5	19	28,5	6,5	17,5	42,5	45,5	65	74,5	9,5	20	40
K1659.2102X45	pomaranczowy RAL 2004	powleczony tworzywem sztucznym	2	M10	13,5	18,5	19	28,5	6,5	17,5	42,5	45,5	65	74,5	9,5	20	45
K1659.2102X50	pomaranczowy RAL 2004	powleczony tworzywem sztucznym	2	M10	13,5	18,5	19	28,5	6,5	17,5	42,5	45,5	65	74,5	9,5	20	50
K1659.2102X55	pomaranczowy RAL 2004	powleczony tworzywem sztucznym	2	M10	13,5	18,5	19	28,5	6,5	17,5	42,5	45,5	65	74,5	9,5	20	55
K1659.2102X60	pomaranczowy RAL 2004	powleczony tworzywem sztucznym	2	M10	13,5	18,5	19	28,5	6,5	17,5	42,5	45,5	65	74,5	9,5	20	60
K1659.2103X15	srebrny metaliczny	powleczony tworzywem sztucznym	2	M10	13,5	18,5	19	28,5	6,5	17,5	42,5	45,5	65	74,5	9,5	20	15
K1659.2103X20	srebrny metaliczny	powleczony tworzywem sztucznym	2	M10	13,5	18,5	19	28,5	6,5	17,5	42,5	45,5	65	74,5	9,5	20	20
K1659.2103X25	srebrny metaliczny	powleczony tworzywem sztucznym	2	M10	13,5	18,5	19	28,5	6,5	17,5	42,5	45,5	65	74,5	9,5	20	25
K1659.2103X30	srebrny metaliczny	powleczony tworzywem sztucznym	2	M10	13,5	18,5	19	28,5	6,5	17,5	42,5	45,5	65	74,5	9,5	20	30
K1659.2103X35	srebrny metaliczny	powleczony tworzywem sztucznym	2	M10	13,5	18,5	19	28,5	6,5	17,5	42,5	45,5	65	74,5	9,5	20	35
K1659.2103X40	srebrny metaliczny	powleczony tworzywem sztucznym	2	M10	13,5	18,5	19	28,5	6,5	17,5	42,5	45,5	65	74,5	9,5	20	40
K1659.2103X45	srebrny metaliczny	powleczony tworzywem sztucznym	2	M10	13,5	18,5	19	28,5	6,5	17,5	42,5	45,5	65	74,5	9,5	20	45
K1659.2103X50	srebrny metaliczny	powleczony tworzywem sztucznym	2	M10	13,5	18,5	19	28,5	6,5	17,5	42,5	45,5	65	74,5	9,5	20	50

© HEINRICH KIPP WERK GmbH & Co. KG

Rękojeści nastawne z cynkowego odlewu ciśnieniowego z gwintem zewnętrznym, wstawka gwintowa stalowa pasywowana na niebiesko

Przegląd artykułów

Nr Zamówienia	Kolor korpusu	Powierzchnia korpusu	Rozmiar	X	D	D1	D2	H	H1	H2	H3	H4	A	A1	B	Liczba zębów	L
K1659.2103X55	srebrny metaliczny	powleczony tworzywem sztucznym	2	M10	13,5	18,5	19	28,5	6,5	17,5	42,5	45,5	65	74,5	9,5	20	55
K1659.2103X60	srebrny metaliczny	powleczony tworzywem sztucznym	2	M10	13,5	18,5	19	28,5	6,5	17,5	42,5	45,5	65	74,5	9,5	20	60
K1659.3082X15	pomaranczowy RAL 2004	powleczony tworzywem sztucznym	3	M8	16	21	22	37	10	24	54,5	58,5	80	91	11	22	15
K1659.3082X20	pomaranczowy RAL 2004	powleczony tworzywem sztucznym	3	M8	16	21	22	37	10	24	54,5	58,5	80	91	11	22	20
K1659.3082X25	pomaranczowy RAL 2004	powleczony tworzywem sztucznym	3	M8	16	21	22	37	10	24	54,5	58,5	80	91	11	22	25
K1659.3082X30	pomaranczowy RAL 2004	powleczony tworzywem sztucznym	3	M8	16	21	22	37	10	24	54,5	58,5	80	91	11	22	30
K1659.3082X35	pomaranczowy RAL 2004	powleczony tworzywem sztucznym	3	M8	16	21	22	37	10	24	54,5	58,5	80	91	11	22	35
K1659.3082X40	pomaranczowy RAL 2004	powleczony tworzywem sztucznym	3	M8	16	21	22	37	10	24	54,5	58,5	80	91	11	22	40
K1659.3082X45	pomaranczowy RAL 2004	powleczony tworzywem sztucznym	3	M8	16	21	22	37	10	24	54,5	58,5	80	91	11	22	45
K1659.3082X50	pomaranczowy RAL 2004	powleczony tworzywem sztucznym	3	M8	16	21	22	37	10	24	54,5	58,5	80	91	11	22	50
K1659.3082X55	pomaranczowy RAL 2004	powleczony tworzywem sztucznym	3	M8	16	21	22	37	10	24	54,5	58,5	80	91	11	22	55
K1659.3082X60	pomaranczowy RAL 2004	powleczony tworzywem sztucznym	3	M8	16	21	22	37	10	24	54,5	58,5	80	91	11	22	60
K1659.3083X15	srebrny metaliczny	powleczony tworzywem sztucznym	3	M8	16	21	22	37	10	24	54,5	58,5	80	91	11	22	15
K1659.3083X20	srebrny metaliczny	powleczony tworzywem sztucznym	3	M8	16	21	22	37	10	24	54,5	58,5	80	91	11	22	20
K1659.3083X25	srebrny metaliczny	powleczony tworzywem sztucznym	3	M8	16	21	22	37	10	24	54,5	58,5	80	91	11	22	25
K1659.3083X30	srebrny metaliczny	powleczony tworzywem sztucznym	3	M8	16	21	22	37	10	24	54,5	58,5	80	91	11	22	30
K1659.3083X35	srebrny metaliczny	powleczony tworzywem sztucznym	3	M8	16	21	22	37	10	24	54,5	58,5	80	91	11	22	35
K1659.3083X40	srebrny metaliczny	powleczony tworzywem sztucznym	3	M8	16	21	22	37	10	24	54,5	58,5	80	91	11	22	40
K1659.3083X45	srebrny metaliczny	powleczony tworzywem sztucznym	3	M8	16	21	22	37	10	24	54,5	58,5	80	91	11	22	45
K1659.3083X50	srebrny metaliczny	powleczony tworzywem sztucznym	3	M8	16	21	22	37	10	24	54,5	58,5	80	91	11	22	50
K1659.3083X55	srebrny metaliczny	powleczony tworzywem sztucznym	3	M8	16	21	22	37	10	24	54,5	58,5	80	91	11	22	55
K1659.3083X60	srebrny metaliczny	powleczony tworzywem sztucznym	3	M8	16	21	22	37	10	24	54,5	58,5	80	91	11	22	60
K1659.3102X15	pomaranczowy RAL 2004	powleczony tworzywem sztucznym	3	M10	16	21	22	37	10	24	54,5	58,5	80	91	11	22	15
K1659.3102X20	pomaranczowy RAL 2004	powleczony tworzywem sztucznym	3	M10	16	21	22	37	10	24	54,5	58,5	80	91	11	22	20
K1659.3102X25	pomaranczowy RAL 2004	powleczony tworzywem sztucznym	3	M10	16	21	22	37	10	24	54,5	58,5	80	91	11	22	25
K1659.3102X30	pomaranczowy RAL 2004	powleczony tworzywem sztucznym	3	M10	16	21	22	37	10	24	54,5	58,5	80	91	11	22	30
K1659.3102X35	pomaranczowy RAL 2004	powleczony tworzywem sztucznym	3	M10	16	21	22	37	10	24	54,5	58,5	80	91	11	22	35
K1659.3102X40	pomaranczowy RAL 2004	powleczony tworzywem sztucznym	3	M10	16	21	22	37	10	24	54,5	58,5	80	91	11	22	40
K1659.3102X45	pomaranczowy RAL 2004	powleczony tworzywem sztucznym	3	M10	16	21	22	37	10	24	54,5	58,5	80	91	11	22	45
K1659.3102X50	pomaranczowy RAL 2004	powleczony tworzywem sztucznym	3	M10	16	21	22	37	10	24	54,5	58,5	80	91	11	22	50
K1659.3102X55	pomaranczowy RAL 2004	powleczony tworzywem sztucznym	3	M10	16	21	22	37	10	24	54,5	58,5	80	91	11	22	55
K1659.3102X60	pomaranczowy RAL 2004	powleczony tworzywem sztucznym	3	M10	16	21	22	37	10	24	54,5	58,5	80	91	11	22	60
K1659.3103X15	srebrny metaliczny	powleczony tworzywem sztucznym	3	M10	16	21	22	37	10	24	54,5	58,5	80	91	11	22	15
K1659.3103X20	srebrny metaliczny	powleczony tworzywem sztucznym	3	M10	16	21	22	37	10	24	54,5	58,5	80	91	11	22	20
K1659.3103X25	srebrny metaliczny	powleczony tworzywem sztucznym	3	M10	16	21	22	37	10	24	54,5	58,5	80	91	11	22	25
K1659.3103X30	srebrny metaliczny	powleczony tworzywem sztucznym	3	M10	16	21	22	37	10	24	54,5	58,5	80	91	11	22	30
K1659.3103X35	srebrny metaliczny	powleczony tworzywem sztucznym	3	M10	16	21	22	37	10	24	54,5	58,5	80	91	11	22	35
K1659.3103X40	srebrny metaliczny	powleczony tworzywem sztucznym	3	M10	16	21	22	37	10	24	54,5	58,5	80	91	11	22	40
K1659.3103X45	srebrny metaliczny	powleczony tworzywem sztucznym	3	M10	16	21	22	37	10	24	54,5	58,5	80	91	11	22	45
K1659.3103X50	srebrny metaliczny	powleczony tworzywem sztucznym	3	M10	16	21	22	37	10	24	54,5	58,5	80	91	11	22	50
K1659.3103X55	srebrny metaliczny	powleczony tworzywem sztucznym	3	M10	16	21	22	37	10	24	54,5	58,5	80	91	11	22	55
K1659.3103X60	srebrny metaliczny	powleczony tworzywem sztucznym	3	M10	16	21	22	37	10	24	54,5	58,5	80	91	11	22	60
K1659.4102X20	pomaranczowy RAL 2004	powleczony tworzywem sztucznym	4	M10	19	27	27,5	43	10	27	63	67,5	95	109	13	24	20
K1659.4102X25	pomaranczowy RAL 2004	powleczony tworzywem sztucznym	4	M10	19	27	27,5	43	10	27	63	67,5	95	109	13	24	25
K1659.4102X30	pomaranczowy RAL 2004	powleczony tworzywem sztucznym	4	M10	19	27	27,5	43	10	27	63	67,5	95	109	13	24	30
K1659.4102X35	pomaranczowy RAL 2004	powleczony tworzywem sztucznym	4	M10	19	27	27,5	43	10	27	63	67,5	95	109	13	24	35
K1659.4102X40	pomaranczowy RAL 2004	powleczony tworzywem sztucznym	4	M10	19	27	27,5	43	10	27	63	67,5	95	109	13	24	40
K1659.4102X45	pomaranczowy RAL 2004	powleczony tworzywem sztucznym	4	M10	19	27	27,5	43	10	27	63	67,5	95	109	13	24	45
K1659.4102X50	pomaranczowy RAL 2004	powleczony tworzywem sztucznym	4	M10	19	27	27,5	43	10	27	63	67,5	95	109	13	24	50
K1659.4102X55	pomaranczowy RAL 2004	powleczony tworzywem sztucznym	4	M10	19	27	27,5	43	10	27	63	67,5	95	109	13	24	55
K1659.4102X60	pomaranczowy RAL 2004	powleczony tworzywem sztucznym	4	M10	19	27	27,5	43	10	27	63	67,5	95	109	13	24	60
K1659.4102X70	pomaranczowy RAL 2004	powleczony tworzywem sztucznym	4	M10	19	27	27,5	43	10	27	63	67,5	95	109	13	24	70
K1659.4102X80	pomaranczowy RAL 2004	powleczony tworzywem sztucznym	4	M10	19	27	27,5	43	10	27	63	67,5	95	109	13	24	80
K1659.4102X90	pomaranczowy RAL 2004	powleczony tworzywem sztucznym	4	M10	19	27	27,5	43	10	27	63	67,5	95	109	13	24	90
K1659.4103X20	srebrny metaliczny	powleczony tworzywem sztucznym	4	M10	19	27	27,5	43	10	27	63	67,5	95	109	13	24	20
K1659.4103X25	srebrny metaliczny	powleczony tworzywem sztucznym	4	M10	19	27	27,5	43	10	27	63	67,5	95	109	13	24	25
K1659.4103X30	srebrny metaliczny	powleczony tworzywem sztucznym	4	M10	19	27	27,5	43	10	27	63	67,5	95	109	13	24	30
K1659.4103X35	srebrny metaliczny	powleczony tworzywem sztucznym	4	M10	19	27	27,5	43	10	27	63	67,5	95	109	13	24	35
K1659.4103X40	srebrny metaliczny	powleczony tworzywem sztucznym	4	M10	19	27	27,5	43	10	27	63	67,5	95	109	13	24	40
K1659.4103X45	srebrny metaliczny	powleczony tworzywem sztucznym	4	M10	19	27	27,5	43	10	27	63	67,5	95	109	13	24	45
K1659.4103X50	srebrny metaliczny	powleczony tworzywem sztucznym	4	M10	19	27	27,5	43	10	27	63	67,5	95	109	13	24	50
K1659.4103X55	srebrny metaliczny	powleczony tworzywem sztucznym	4	M10	19	27	27,5	43	10	27	63	67,5	95	109	13	24	55

© HEINRICH KIPP WERK GmbH & Co. KG

Rękojeści nastawne z cynkowego odlewu ciśnieniowego z gwintem zewnętrznym, wstawka gwintowa stalowa pasywowana na niebiesko

Przegląd artykułów

Nr Zamówienia	Kolor korpusu	Powierzchnia korpusu	Rozmiar	X	D	D1	D2	H	H1	H2	H3	H4	A	A1	B	Liczba zębów	L
K1659.4103X60	srebrny metaliczny	powleczony tworzywem sztucznym	4	M10	19	27	27,5	43	10	27	63	67,5	95	109	13	24	60
K1659.4103X70	srebrny metaliczny	powleczony tworzywem sztucznym	4	M10	19	27	27,5	43	10	27	63	67,5	95	109	13	24	70
K1659.4103X80	srebrny metaliczny	powleczony tworzywem sztucznym	4	M10	19	27	27,5	43	10	27	63	67,5	95	109	13	24	80
K1659.4103X90	srebrny metaliczny	powleczony tworzywem sztucznym	4	M10	19	27	27,5	43	10	27	63	67,5	95	109	13	24	90
K1659.4122X20	pomaranczowy RAL 2004	powleczony tworzywem sztucznym	4	M12	19	27	27,5	43	10	27	63	67,5	95	109	13	24	20
K1659.4122X25	pomaranczowy RAL 2004	powleczony tworzywem sztucznym	4	M12	19	27	27,5	43	10	27	63	67,5	95	109	13	24	25
K1659.4122X30	pomaranczowy RAL 2004	powleczony tworzywem sztucznym	4	M12	19	27	27,5	43	10	27	63	67,5	95	109	13	24	30
K1659.4122X35	pomaranczowy RAL 2004	powleczony tworzywem sztucznym	4	M12	19	27	27,5	43	10	27	63	67,5	95	109	13	24	35
K1659.4122X40	pomaranczowy RAL 2004	powleczony tworzywem sztucznym	4	M12	19	27	27,5	43	10	27	63	67,5	95	109	13	24	40
K1659.4122X45	pomaranczowy RAL 2004	powleczony tworzywem sztucznym	4	M12	19	27	27,5	43	10	27	63	67,5	95	109	13	24	45
K1659.4122X50	pomaranczowy RAL 2004	powleczony tworzywem sztucznym	4	M12	19	27	27,5	43	10	27	63	67,5	95	109	13	24	50
K1659.4122X55	pomaranczowy RAL 2004	powleczony tworzywem sztucznym	4	M12	19	27	27,5	43	10	27	63	67,5	95	109	13	24	55
K1659.4122X60	pomaranczowy RAL 2004	powleczony tworzywem sztucznym	4	M12	19	27	27,5	43	10	27	63	67,5	95	109	13	24	60
K1659.4122X70	pomaranczowy RAL 2004	powleczony tworzywem sztucznym	4	M12	19	27	27,5	43	10	27	63	67,5	95	109	13	24	70
K1659.4122X80	pomaranczowy RAL 2004	powleczony tworzywem sztucznym	4	M12	19	27	27,5	43	10	27	63	67,5	95	109	13	24	80
K1659.4122X90	pomaranczowy RAL 2004	powleczony tworzywem sztucznym	4	M12	19	27	27,5	43	10	27	63	67,5	95	109	13	24	90
K1659.4123X20	srebrny metaliczny	powleczony tworzywem sztucznym	4	M12	19	27	27,5	43	10	27	63	67,5	95	109	13	24	20
K1659.4123X25	srebrny metaliczny	powleczony tworzywem sztucznym	4	M12	19	27	27,5	43	10	27	63	67,5	95	109	13	24	25
K1659.4123X30	srebrny metaliczny	powleczony tworzywem sztucznym	4	M12	19	27	27,5	43	10	27	63	67,5	95	109	13	24	30
K1659.4123X35	srebrny metaliczny	powleczony tworzywem sztucznym	4	M12	19	27	27,5	43	10	27	63	67,5	95	109	13	24	35
K1659.4123X40	srebrny metaliczny	powleczony tworzywem sztucznym	4	M12	19	27	27,5	43	10	27	63	67,5	95	109	13	24	40
K1659.4123X45	srebrny metaliczny	powleczony tworzywem sztucznym	4	M12	19	27	27,5	43	10	27	63	67,5	95	109	13	24	45
K1659.4123X50	srebrny metaliczny	powleczony tworzywem sztucznym	4	M12	19	27	27,5	43	10	27	63	67,5	95	109	13	24	50
K1659.4123X55	srebrny metaliczny	powleczony tworzywem sztucznym	4	M12	19	27	27,5	43	10	27	63	67,5	95	109	13	24	55
K1659.4123X60	srebrny metaliczny	powleczony tworzywem sztucznym	4	M12	19	27	27,5	43	10	27	63	67,5	95	109	13	24	60
K1659.4123X70	srebrny metaliczny	powleczony tworzywem sztucznym	4	M12	19	27	27,5	43	10	27	63	67,5	95	109	13	24	70
K1659.4123X80	srebrny metaliczny	powleczony tworzywem sztucznym	4	M12	19	27	27,5	43	10	27	63	67,5	95	109	13	24	80
K1659.4123X90	srebrny metaliczny	powleczony tworzywem sztucznym	4	M12	19	27	27,5	43	10	27	63	67,5	95	109	13	24	90
K1659.5122X25	pomaranczowy RAL 2004	powleczony tworzywem sztucznym	5	M12	23	31	32	49	12	31,5	73	77,5	110	126	15	26	25
K1659.5122X30	pomaranczowy RAL 2004	powleczony tworzywem sztucznym	5	M12	23	31	32	49	12	31,5	73	77,5	110	126	15	26	30
K1659.5122X35	pomaranczowy RAL 2004	powleczony tworzywem sztucznym	5	M12	23	31	32	49	12	31,5	73	77,5	110	126	15	26	35
K1659.5122X40	pomaranczowy RAL 2004	powleczony tworzywem sztucznym	5	M12	23	31	32	49	12	31,5	73	77,5	110	126	15	26	40
K1659.5122X45	pomaranczowy RAL 2004	powleczony tworzywem sztucznym	5	M12	23	31	32	49	12	31,5	73	77,5	110	126	15	26	45
K1659.5122X50	pomaranczowy RAL 2004	powleczony tworzywem sztucznym	5	M12	23	31	32	49	12	31,5	73	77,5	110	126	15	26	50
K1659.5122X55	pomaranczowy RAL 2004	powleczony tworzywem sztucznym	5	M12	23	31	32	49	12	31,5	73	77,5	110	126	15	26	55
K1659.5122X60	pomaranczowy RAL 2004	powleczony tworzywem sztucznym	5	M12	23	31	32	49	12	31,5	73	77,5	110	126	15	26	60
K1659.5122X70	pomaranczowy RAL 2004	powleczony tworzywem sztucznym	5	M12	23	31	32	49	12	31,5	73	77,5	110	126	15	26	70
K1659.5122X80	pomaranczowy RAL 2004	powleczony tworzywem sztucznym	5	M12	23	31	32	49	12	31,5	73	77,5	110	126	15	26	80
K1659.5122X90	pomaranczowy RAL 2004	powleczony tworzywem sztucznym	5	M12	23	31	32	49	12	31,5	73	77,5	110	126	15	26	90
K1659.5123X25	srebrny metaliczny	powleczony tworzywem sztucznym	5	M12	23	31	32	49	12	31,5	73	77,5	110	126	15	26	25
K1659.5123X30	srebrny metaliczny	powleczony tworzywem sztucznym	5	M12	23	31	32	49	12	31,5	73	77,5	110	126	15	26	30
K1659.5123X35	srebrny metaliczny	powleczony tworzywem sztucznym	5	M12	23	31	32	49	12	31,5	73	77,5	110	126	15	26	35
K1659.5123X40	srebrny metaliczny	powleczony tworzywem sztucznym	5	M12	23	31	32	49	12	31,5	73	77,5	110	126	15	26	40
K1659.5123X45	srebrny metaliczny	powleczony tworzywem sztucznym	5	M12	23	31	32	49	12	31,5	73	77,5	110	126	15	26	45
K1659.5123X50	srebrny metaliczny	powleczony tworzywem sztucznym	5	M12	23	31	32	49	12	31,5	73	77,5	110	126	15	26	50
K1659.5123X55	srebrny metaliczny	powleczony tworzywem sztucznym	5	M12	23	31	32	49	12	31,5	73	77,5	110	126	15	26	55
K1659.5123X60	srebrny metaliczny	powleczony tworzywem sztucznym	5	M12	23	31	32	49	12	31,5	73	77,5	110	126	15	26	60
K1659.5123X70	srebrny metaliczny	powleczony tworzywem sztucznym	5	M12	23	31	32	49	12	31,5	73	77,5	110	126	15	26	70
K1659.5123X80	srebrny metaliczny	powleczony tworzywem sztucznym	5	M12	23	31	32	49	12	31,5	73	77,5	110	126	15	26	80
K1659.5123X90	srebrny metaliczny	powleczony tworzywem sztucznym	5	M12	23	31	32	49	12	31,5	73	77,5	110	126	15	26	90
K1659.5162X25	pomaranczowy RAL 2004	powleczony tworzywem sztucznym	5	M16	23	31	32	49	12	31,10	73	77,10	110	126	15	26	25
K1659.5162X30	pomaranczowy RAL 2004	powleczony tworzywem sztucznym	5	M16	23	31	32	49	12	31,10	73	77,10	110	126	15	26	30
K1659.5162X35	pomaranczowy RAL 2004	powleczony tworzywem sztucznym	5	M16	23	31	32	49	12	31,10	73	77,10	110	126	15	26	35
K1659.5162X40	pomaranczowy RAL 2004	powleczony tworzywem sztucznym	5	M16	23	31	32	49	12	31,10	73	77,10	110	126	15	26	40
K1659.5162X45	pomaranczowy RAL 2004	powleczony tworzywem sztucznym	5	M16	23	31	32	49	12	31,10	73	77,10	110	126	15	26	45
K1659.5162X50	pomaranczowy RAL 2004	powleczony tworzywem sztucznym	5	M16	23	31	32	49	12	31,10	73	77,10	110	126	15	26	50
K1659.5162X55	pomaranczowy RAL 2004	powleczony tworzywem sztucznym	5	M16	23	31	32	49	12	31,10	73	77,10	110	126	15	26	55
K1659.5162X60	pomaranczowy RAL 2004	powleczony tworzywem sztucznym	5	M16	23	31	32	49	12	31,10	73	77,10	110	126	15	26	60
K1659.5162X70	pomaranczowy RAL 2004	powleczony tworzywem sztucznym	5	M16	23	31	32	49	12	31,10	73	77,10	110	126	15	26	70
K1659.5162X80	pomaranczowy RAL 2004	powleczony tworzywem sztucznym	5	M16	23	31	32	49	12	31,10	73	77,10	110	126	15	26	80
K1659.5162X90	pomaranczowy RAL 2004	powleczony tworzywem sztucznym	5	M16	23	31	32	49	12	31,10	73	77,10	110	126	15	26	90
K1659.5163X25	srebrny metaliczny	powleczony tworzywem sztucznym	5	M16	23	31	32	49	12	31,10	73	77,10	110	126	15	26	25

© HEINRICH KIPP WERK GmbH & Co. KG

Rękojeści nastawne z cynkowego odlewu ciśnieniowego z gwintem zewnętrznym, wstawka gwintowa stalowa pasywowana na niebiesko

Przegląd artykułów

Nr Zamówienia	Kolor korpusu	Powierzchnia korpusu	Rozmiar	X	D	D1	D2	H	H1	H2	H3	H4	A	A1	B	Liczba zębów	L
K1659.5163X30	srebrny metaliczny	powleczony tworzywem sztucznym	5	M16	23	31	32	49	12	31,10	73	77,10	110	126	15	26	30
K1659.5163X35	srebrny metaliczny	powleczony tworzywem sztucznym	5	M16	23	31	32	49	12	31,10	73	77,10	110	126	15	26	35
K1659.5163X40	srebrny metaliczny	powleczony tworzywem sztucznym	5	M16	23	31	32	49	12	31,10	73	77,10	110	126	15	26	40
K1659.5163X45	srebrny metaliczny	powleczony tworzywem sztucznym	5	M16	23	31	32	49	12	31,10	73	77,10	110	126	15	26	45
K1659.5163X50	srebrny metaliczny	powleczony tworzywem sztucznym	5	M16	23	31	32	49	12	31,10	73	77,10	110	126	15	26	50
K1659.5163X55	srebrny metaliczny	powleczony tworzywem sztucznym	5	M16	23	31	32	49	12	31,10	73	77,10	110	126	15	26	55
K1659.5163X60	srebrny metaliczny	powleczony tworzywem sztucznym	5	M16	23	31	32	49	12	31,10	73	77,10	110	126	15	26	60
K1659.5163X70	srebrny metaliczny	powleczony tworzywem sztucznym	5	M16	23	31	32	49	12	31,10	73	77,10	110	126	15	26	70
K1659.5163X80	srebrny metaliczny	powleczony tworzywem sztucznym	5	M16	23	31	32	49	12	31,10	73	77,10	110	126	15	26	80
K1659.5163X90	srebrny metaliczny	powleczony tworzywem sztucznym	5	M16	23	31	32	49	12	31,10	73	77,10	110	126	15	26	90

© HEINRICH KIPP WERK GmbH & Co. KG