# Łańcuchy kulkowe, typ B, z kółkiem

## Opis artykułu/ilustracje produktu

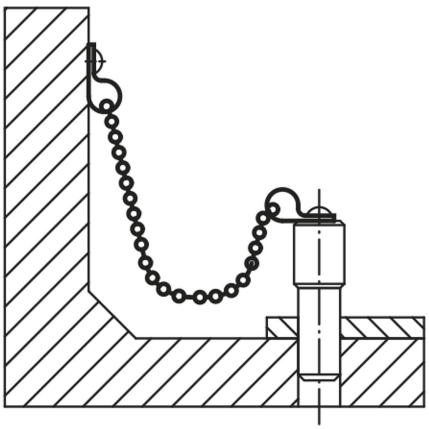

## Opis

**Materiał:**
Łańcuch ze stali nierdzewnej,
kółko ze stali nierdzewnej.

**Wskazówka:**
Jeśli brak podanej długości, w dostawie znajduje się ok. 1000 mm.

**Wskazówka dotycząca planu:**
1) części jednakowe

## Rysunki

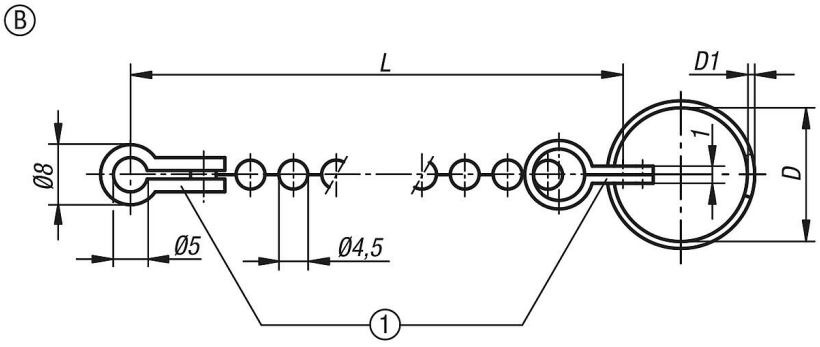


## Przegląd artykułów

| Nr Zamówienia | Forma | Wersja 1 | Materiał korpusu | L | D | D1 |
|---|---|---|---|---|---|---|
| **K1125.115X160** | B | z kółkiem z drutu | stal nierdzewna | 160 | 15 | 1 |
| **K1125.115X320** | B | z kółkiem z drutu | stal nierdzewna | 320 | 15 | 1 |
| **K1125.115X500** | B | z kółkiem z drutu | stal nierdzewna | 500 | 15 | 1 |
| **K1125.115X1000** | B | z kółkiem z drutu | stal nierdzewna | 1000 | 15 | 1 |
| **K1125.119X160** | B | z kółkiem z drutu | stal nierdzewna | 160 | 19 | 1 |

© HEINRICH KIPP WERK GmbH & Co. KG

# Łańcuchy kulkowe, typ B, z kółkiem

## Przegląd artykułów

| Nr Zamówienia | Forma | Wersja 1 | Materiał korpusu | L | D | D1 |
|---|---|---|---|---|---|---|
| **K1125.119X320** | B | z kółkiem z drutu | stal nierdzewna | 320 | 19 | 1 |
| **K1125.119X500** | B | z kółkiem z drutu | stal nierdzewna | 500 | 19 | 1 |
| **K1125.119X1000** | B | z kółkiem z drutu | stal nierdzewna | 1000 | 19 | 1 |
| **K1125.123X160** | B | z kółkiem z drutu | stal nierdzewna | 160 | 23 | 1,2 |
| **K1125.123X320** | B | z kółkiem z drutu | stal nierdzewna | 320 | 23 | 1,2 |
| **K1125.123X500** | B | z kółkiem z drutu | stal nierdzewna | 500 | 23 | 1,2 |
| **K1125.123X1000** | B | z kółkiem z drutu | stal nierdzewna | 1000 | 23 | 1,2 |
| **K1125.128X160** | B | z kółkiem z drutu | stal nierdzewna | 160 | 28 | 1,7 |
| **K1125.128X320** | B | z kółkiem z drutu | stal nierdzewna | 320 | 28 | 1,7 |
| **K1125.128X500** | B | z kółkiem z drutu | stal nierdzewna | 500 | 28 | 1,7 |
| **K1125.128X1000** | B | z kółkiem z drutu | stal nierdzewna | 1000 | 28 | 1,7 |

© HEINRICH KIPP WERK GmbH & Co. KG