# K0274

# Pokrętła motylkowe antystatyczne

**Opis artykułu/ilustracje produktu**

## Opis

**Materiał:**
Termoplast, czarny.
Tuleja lub trzpień gwintowany ze stali 5.8.

**Wersja:**
Trzpień gwintowany pasywowany na niebiesko

**Zastosowanie:**
Wrażliwe elektryczne i elektroniczne elementy konstrukcyjne, komponenty i urządzenia (elementy wrażliwe na ESD) mogą ulec uszkodzeniu lub zniszczeniu na skutek wyładowań elektrostatycznych (electrostatic discharge = ESD) w bliskim otoczeniu.
Wyładowanie elektrostatyczne może być wywołane przez osoby bądź poprzez manipulację elementami wrażliwymi na ESD (np. podczas produkcji, montażu, transportu lub składowania).
Aby zapobiec wyładowaniom elektrostatycznym, wymagane jest używanie w bliskości urządzeń elektronicznych produktów przewodzących elektryczność zgodnych z normą DIN EN 61340-5-1.
Produkty te nadają się, zgodnie z DIN EN 61340-5-1, do zastosowań ESD oraz w strefach ochrony przed ESD (EPA).

**Bezpieczeństwo:**
Produkty ESD mogą być stosowane także w urządzeniach, częściach i systemach ochronnych w strefach zagrożenia wybuchem.
Stosowanie tych produktów ESD pozwala zapobiec elektrostatycznym wyładowaniom iskrowym, a przez to możliwemu zapaleniu gazów i pyłów, które w zamkniętych pomieszczeniach może prowadzić do wybuchu.
Aby zapewnić ochronę osobom pracującym w strefach zagrożenia wybuchem, producent i operator urządzenia muszą stosować dyrektywy ATEX i spełniać ich wymogi.
Te produkty ESD zostały sprawdzone pod kątem przewodnictwa elektrycznego przez TÜV Süd.

Grupy docelowe:
Producenci, których urządzenia muszą spełniać wymogi dyrektywy produktowej ATEX 2014/34/UE.
Operatorzy urządzeń, którzy zobowiązani są spełniać wymogi dyrektywy operacyjnej ATEX 1999/92/WE.

© HEINRICH KIPP WERK GmbH & Co. KG

# Pokrętła motylkowe antystatyczne

## Rysunki

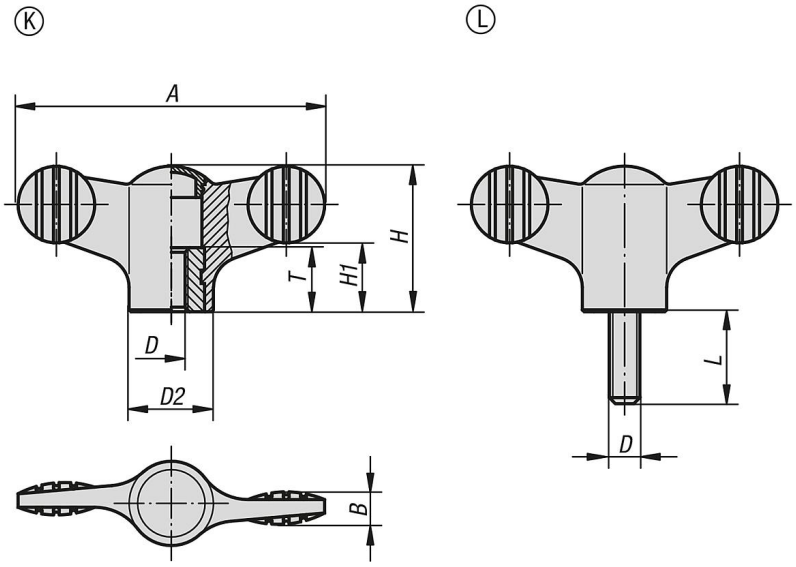


## Przegląd artykułów

### Pokrętła motylkowe antystatyczne z gwintem wewnętrznym

| Nr Zamówienia | Forma | A | B | D | D2 | H | H1 | L | T |
|---|---|---|---|---|---|---|---|---|---|
| **K0274.1110624** | K | 50 | 5 | M6 | 14 | 24 | 11,5 | - | 10 |
| **K0274.1110624X20** | L | 50 | 5 | M6 | 14 | 24 | 11,5 | 20 | - |

© HEINRICH KIPP WERK GmbH & Co. KG