# Sprężynowe zatrzaski z gniazdem sześciokątnym i trzpieniem dociskowym, siła zmniejszona, z zabezpieczeniem gwintu

**Opis artykułu/ilustracje produktu**

KIPPlock

## Opis

**Materiał:**
Tuleja stalowa, klasa wytrzymałości 5.8.
Trzpień dociskowy stalowy.
Sprężyna, stal sprężynowa kl. D.

Zabezpieczenie gwintu nylonowe.

**Wersja:**
oksydowana. Trzpień dociskowy hartowany.

**Wskazówka dotycząca planu:**
L2 = ok. dwa zwoje gwintu

1) Kołek gwintowany wklejony

## Rysunki

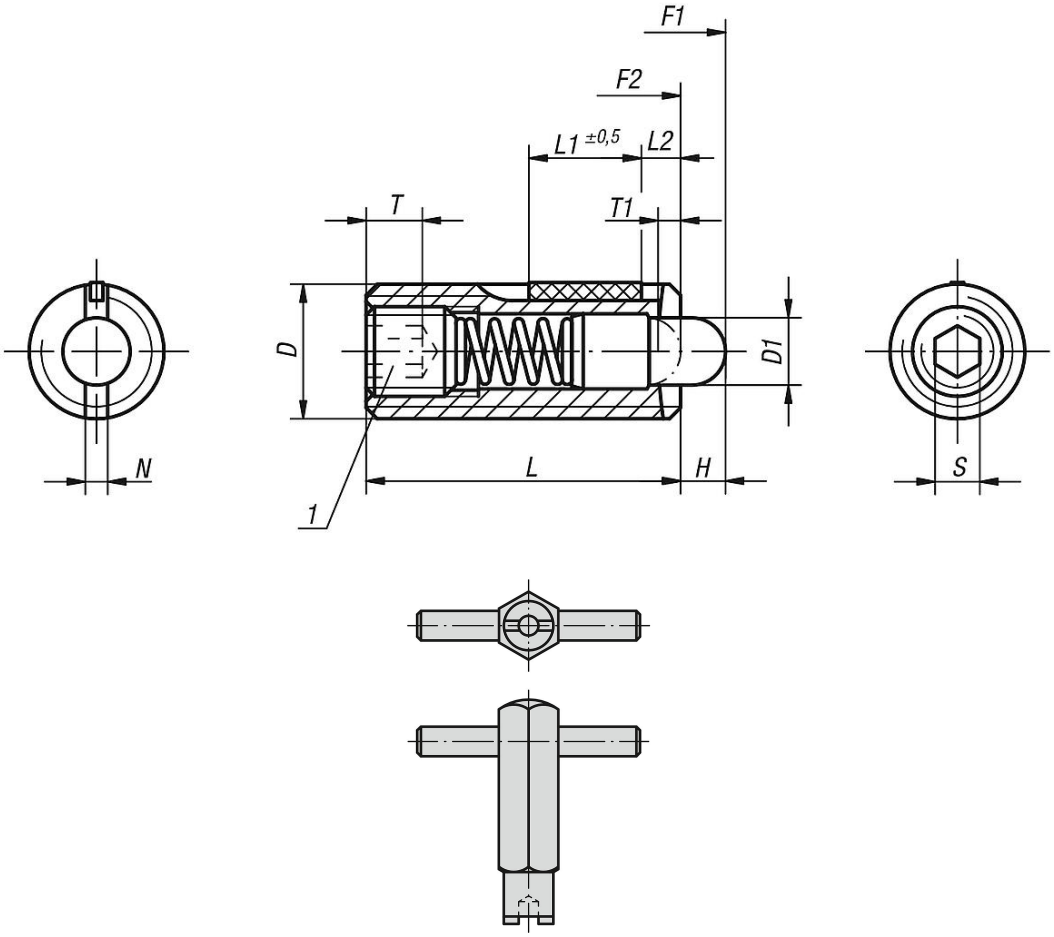


## Przegląd artykułów

**Sprężynowe zatrzaski z gniazdem sześciokątnym i trzpieniem dociskowym, siła zmniejszona, z zabezpieczeniem gwintu**

© HEINRICH KIPP WERK GmbH & Co. KG

# Sprężynowe zatrzaski z gniazdem sześciokątnym i trzpieniem dociskowym, siła zmniejszona, z zabezpieczeniem gwintu

## Przegląd artykułów

| Nr Zamówienia | D | D1 | H | L | L1 | T | T1 | N | S | Siła sprężyny początek F1 ok. N | Siła sprężyny koniec F2 ok. N | Moment obrotowy wkręcania ok. Nm | Moment wykręcania ok. N m | Nr zamówienia Klucza montażowego |
|---|---|---|---|---|---|---|---|---|---|---|---|---|---|---|
| **K0327.110** | M10 | 4 | 3 | 22 | 9 | 3,5 | 1,4 | 1,6 | 3 | 4 | 16 | 1,3 | 0,6 | K0317.910 |
| **K0327.112** | M12 | 6 | 4 | 28 | 10 | 5 | 2 | 2 | 4 | 5 | 27 | 2 | 1,3 | K0317.912 |
| **K0327.116** | M16 | 7,5 | 5 | 32 | 14 | 6 | 2,5 | 2,5 | 5 | 20 | 45 | 3,9 | 3 | K0317.916 |
| **K0327.105** | M5 | 2,4 | 2,3 | 18 | 7 | 2 | 0,8 | 0,8 | 1,5 | 3 | 10 | 0,12 | 0,08 | K0317.905 |
| **K0327.106** | M6 | 2,7 | 2,5 | 20 | 7 | 2,5 | 1 | 1 | 2 | 3 | 9 | 0,45 | 0,22 | K0317.906 |
| **K0327.108** | M8 | 3,5 | 3 | 22 | 8 | 3 | 1,4 | 1,2 | 2,5 | 4 | 16 | 1,05 | 0,37 | K0317.908 |

© HEINRICH KIPP WERK GmbH & Co. KG