Podstawki wahliwe nastawne, uszczelnione o-ringiem, z wymiennymi wstawkami i gniazdem sześciokątnym, typ C, wstawka stalowa spłaszczona, gładka

Opis artykułu/ilustracja produktu

Opis

Materiał:
Korpus – stal ulepszona cieplnie.
Kulka – stal nierdzewna i kwasoodporna.
Wstawka:
Forma C – stal narzędziowa.

Wersja:
Korpus ulepszony cieplnie i oksydowany.
Kulka – hartowana, niepowlekana.
Wstawka:
Forma C – hartowana i oksydowana.

Wskazówka:
Podstawki wahliwe stosuje się do podpierania i mocowania przedmiotów surowych i obrobionych.
Ponadto mogą służyć jako zderzaki, opory i dociski w przyrządach i narzędziach.
Kulkę można wypchnąć z korpusu lekko naciskając na śrubę.

Kulka zabezpieczona przed przekręceniem.

Zalety:
Oszczędność kosztów dzięki wymiennym wstawkom.
Wbudowany pierścień uszczelniający „O” utrzymuje kulkę i skutecznie chroni przed wnikaniem zanieczyszczeń.
Gwarantuje to równomierne ruchy.

© HEINRICH KIPP WERK GmbH & Co. KG

Podstawki wahliwe nastawne, uszczelnione o-ringiem, z wymiennymi wstawkami i gniazdem sześciokątnym, typ C, wstawka stalowa spłaszczona, gładka

Rysunki

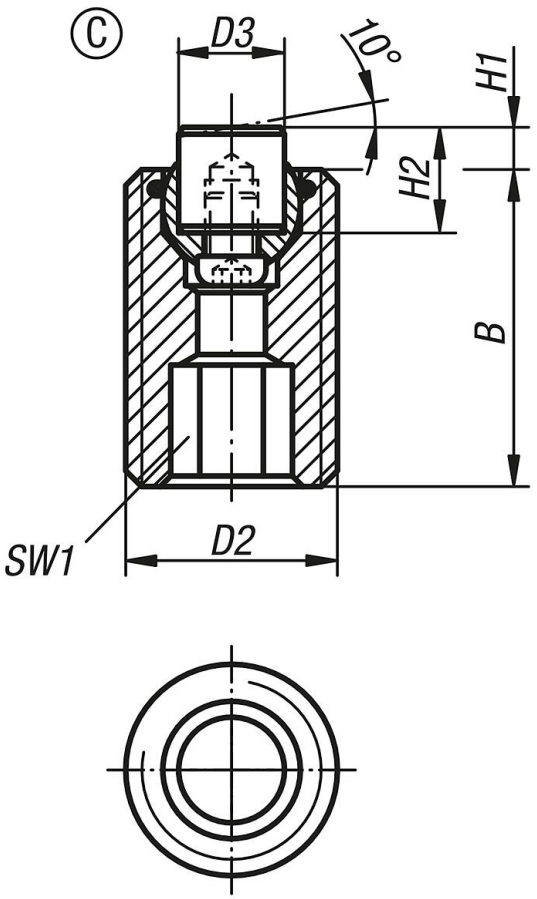

Przegląd artykułów

Podstawki wahliwe uszczelnione pierścieniem „O”, z wymiennymi wstawkami i gniazdem sześciokątnym

Nr Zamówienia	Forma	B	D2	D3	H1	H2	SW1	Ø kulki	Obciążalność maks. kN (tylko przy obciążeniu statycznym)	Nr zamówienia wstawki stalowej
K0291.120X030	C	30	M20	10	4	10	10	13	37	K0385.10108
K0291.120X050	C	50	M20	10	4	10	10	13	37	K0385.10108
K0291.120X070	C	70	M20	10	4	10	10	13	37	K0385.10108
K0291.124X040	C	40	M24	12	4	10	10	15	55	K0385.12108
K0291.124X080	C	80	M24	12	4	10	10	15	55	K0385.12108

© HEINRICH KIPP WERK GmbH & Co. KG