Pokrętła gwiaździste podobne do DIN 6336, z aluminium

Opis artykułu/ilustracje produktu

Opis

Materiał:
Aluminium.
Wkręt bez łba – stal nierdzewna 1.4305.
Trzpień poprzeczny – stal nierdzewna 1.4310.

Wersja:
bębnowane lub szlifowane i polerowane.
Wkręt bez łba i trzpień poprzeczny niepowlekane.

Na zapytanie:
Pokrętła gwiaździste jako półfabrykaty (niewyszlifowane).

Wskazówka dotycząca planu:
Forma A: surówka
Forma B: otwór przelotowy
Forma C: otwór nieprzelotowy
Forma D: gwint i powiercenie
Forma E: otwór gwintowany nieprzelotowy
Forma L: z gwintem zewnętrznym

Rysunki

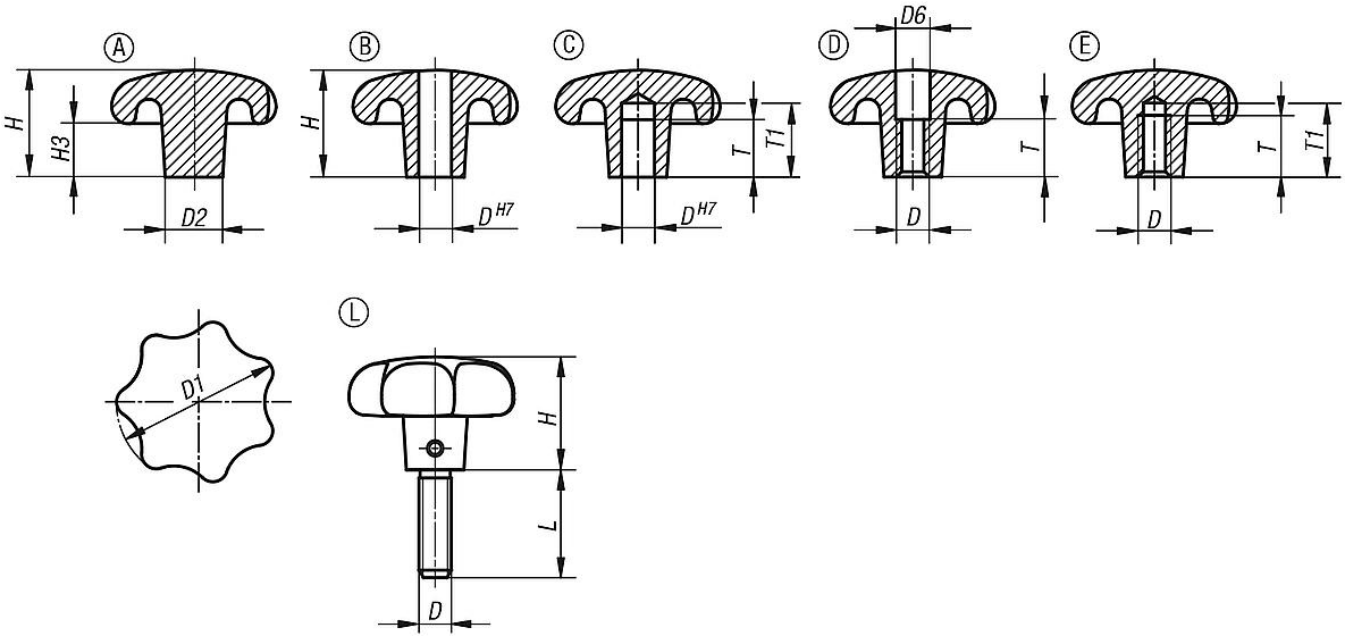

Przegląd artykułów

Pokrętła gwiaździste podobne do DIN 6336, z aluminium

Nr Zamówienia	Forma	Powierzchnia korpusu	D	D1	D2	D6	H	H3	L	T	T1
K0149.14008	A	z bębnowaniem	-	40	14	-	26	13	-	-	-
K0149.15010	A	z bębnowaniem	-	50	18	-	34	17	-	-	-
K0149.16312	A	z bębnowaniem	-	63	20	-	42	21	-	-	-
K0149.18016	A	z bębnowaniem	-	80	25	-	52	25	-	-	-

© HEINRICH KIPP WERK GmbH & Co. KG

Pokrętła gwiaździste podobne do DIN 6336, z aluminium

Przegląd artykułów

Nr Zamówienia	Forma	Powierzchnia korpusu	D	D1	D2	D6	H	H3	L	T	T1
K0149.240082	B	polerowany	8	40	14	-	25	13	-	-	-
K0149.250102	B	polerowany	10	50	18	-	32	17	-	-	-
K0149.263122	B	polerowany	12	63	20	-	40	21	-	-	-
K0149.280162	B	polerowany	16	80	25	-	50	25	-	-	-
K0149.24008	B	z bębnowaniem	8	40	14	-	25	13	-	-	-
K0149.25010	B	z bębnowaniem	10	50	18	-	32	17	-	-	-
K0149.26312	B	z bębnowaniem	12	63	20	-	40	21	-	-	-
K0149.28016	B	z bębnowaniem	16	80	25	-	50	25	-	-	-
K0149.340082	C	polerowany	8	40	14	-	25	13	-	15	18
K0149.350102	C	polerowany	10	50	18	-	32	17	-	18	21
K0149.363122	C	polerowany	12	63	20	-	40	21	-	22	25
K0149.380162	C	polerowany	16	80	25	-	50	25	-	28	32
K0149.34008	C	z bębnowaniem	8	40	14	-	25	13	-	15	18
K0149.35010	C	z bębnowaniem	10	50	18	-	32	17	-	18	21
K0149.36312	C	z bębnowaniem	12	63	20	-	40	21	-	22	25
K0149.38016	C	z bębnowaniem	16	80	25	-	50	25	-	28	32
K0149.440082	D	polerowany	M8	40	14	8,4	25	13	-	12	-
K0149.450102	D	polerowany	M10	50	18	10,5	32	17	-	16	-
K0149.463122	D	polerowany	M12	63	20	13	40	21	-	20	-
K0149.480162	D	polerowany	M16	80	25	17	50	25	-	30	-
K0149.44008	D	z bębnowaniem	M8	40	14	8,4	25	13	-	12	-
K0149.45010	D	z bębnowaniem	M10	50	18	10,5	32	17	-	16	-
K0149.46312	D	z bębnowaniem	M12	63	20	13	40	21	-	20	-
K0149.48016	D	z bębnowaniem	M16	80	25	17	50	25	-	30	-
K0149.540082	E	polerowany	M8	40	14	-	25	13	-	15	18
K0149.550102	E	polerowany	M10	50	18	-	32	17	-	18	21
K0149.563122	E	polerowany	M12	63	20	-	40	21	-	22	25
K0149.580162	E	polerowany	M16	80	25	-	50	25	-	28	32
K0149.54008	E	z bębnowaniem	M8	40	14	-	25	13	-	15	18
K0149.55010	E	z bębnowaniem	M10	50	18	-	32	17	-	18	21
K0149.56312	E	z bębnowaniem	M12	63	20	-	40	21	-	22	25
K0149.58016	E	z bębnowaniem	M16	80	25	-	50	25	-	28	32
K0149.64008X20	L	z bębnowaniem	M8	40	14	-	25	-	20	-	-
K0149.64008X25	L	z bębnowaniem	M8	40	14	-	25	-	25	-	-
K0149.64008X40	L	z bębnowaniem	M8	40	14	-	25	-	40	-	-
K0149.64008X30	L	z bębnowaniem	M8	40	14	-	25	-	30	-	-
K0149.65010X30	L	z bębnowaniem	M10	50	18	-	32	-	30	-	-
K0149.65010X40	L	z bębnowaniem	M10	50	18	-	32	-	40	-	-
K0149.65010X25	L	z bębnowaniem	M10	50	18	-	32	-	25	-	-
K0149.65010X50	L	z bębnowaniem	M10	50	18	-	32	-	50	-	-
K0149.66312X30	L	z bębnowaniem	M12	63	20	-	40	-	30	-	-
K0149.66312X40	L	z bębnowaniem	M12	63	20	-	40	-	40	-	-
K0149.66312X50	L	z bębnowaniem	M12	63	20	-	40	-	50	-	-
K0149.66312X60	L	z bębnowaniem	M12	63	20	-	40	-	60	-	-

© HEINRICH KIPP WERK GmbH & Co. KG