Napinacze suwakowe z podstawą

Opis artykułu/ilustracje produktu

Opis

Materiał:
Stal.

Wersja:
Ocynkowane i pasywowane.
Suwak, korpus prowadnicy i śruba dociskowa fosforanowane.
Rękojeść z tworzywa sztucznego olejoodporna.

Wskazówka:
Napinacze pozostają stabilne w obu pozycjach rękojeści – zamkniętej i otwartej.
Dlatego też mogą one zarówno wywierać nacisk jak i naciągać.
Ponadto przy pomocy dostarczonej nakrętki można montować napinacze w każdej żądanej pozycji.

Wyposażenie:
K0100
K0101
K0102
K0103
K0106

© HEINRICH KIPP WERK GmbH & Co. KG

Napinacze suwakowe z podstawą

Rysunki

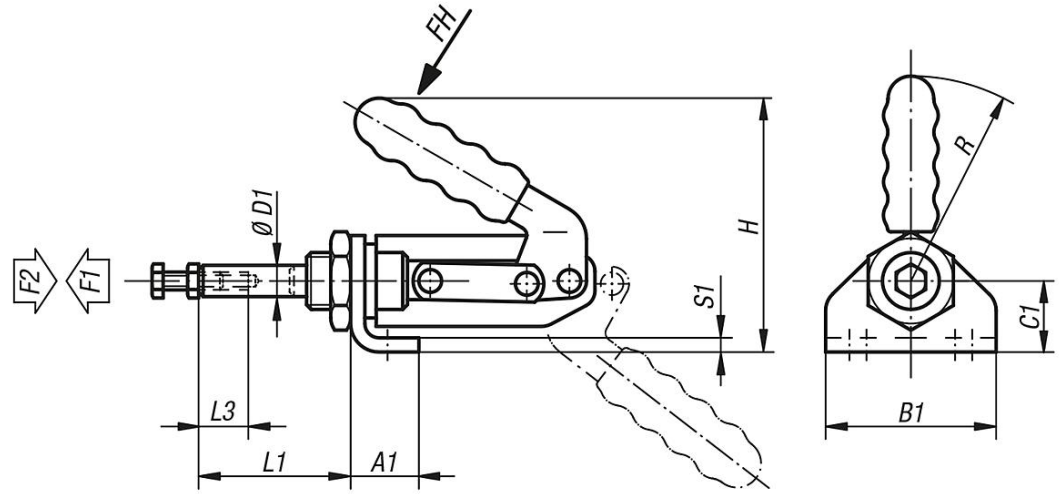

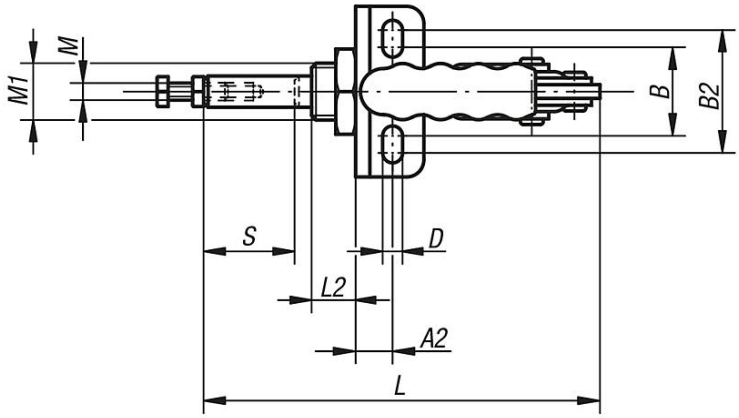

Przegląd artykułów

Napinacze suwakowe z podstawą

Nr Zamówienia	Kąt rozwarcia rękojeści	Siła ręczna FH N	Siła trzymająca F2 N	Siła zacisku F1 N	Odpowiedni uchwyt z tworzywa sztucznego
K0084.0250	190°	170	2500	1500	K0100.23
K0084.0450	185°	180	4000	2000	K0100.30

Nr Zamówienia	A1	A2	B	B1	B2	C1	D	D1	H	L	L1	L2	L3	M	M1	R	S1	Skok S
K0084.0250	23	13	30	57,5	42	25	6,5	11,1	85	136	52,5	14	12	M6x25	M20x1,5	60	4	32
K0084.0450	30	18	30	64	45	30	8,5	16	120	173	60	17	20	M10x50	M24x1,5	90	5	38

© HEINRICH KIPP WERK GmbH & Co. KG