Zapięcia regulowane otwory pod śruby zakryte

Opis artykułu/ilustracje produktu

Opis

Materiał:
Stal lub stal nierdzewna 1.4301.

Wersja:
ocynkowane i pasywowane na niebiesko.
Stal nierdzewna z połyskiem.

Wskazówka:
Regulowane zapięcia mocujące stanowią bezpieczny system zamykający do zastosowań w przemyśle. Po przekroczeniu punktu martwego są one odporne na wibracje.

Poprzez naciągnięcie uchwytu po zaczepieniu haka dociskowego można dociągnąć łączone części nawet o 5 mm. Celem wyrównania tolerancji lub wytworzenia odpowiedniego naprężenia możliwa jest regulacja haka mocującego przy użyciu trzpienia (M5).

Zapięcia mocujące mogą zostać przykręcone bądź przynitowane.

Każdy hak dociskowy można zestawić z każdym zamknięciem.

Hak dociskowy w wykonaniu specjalnym proszę zamówić osobno.

Siła zatrzymująca F1 odnosi się do zapięcia mocującego, nie do haka dociskowego.

Wskazówka dotycząca planu:
Forma A standardowa
Forma B z zabezpieczeniem
Forma C z uchem zamykającym

1) Schematy otworów do montażu z hakiem dociskowym

© HEINRICH KIPP WERK GmbH & Co. KG

Zapięcia regulowane otwory pod śruby zakryte

Rysunki

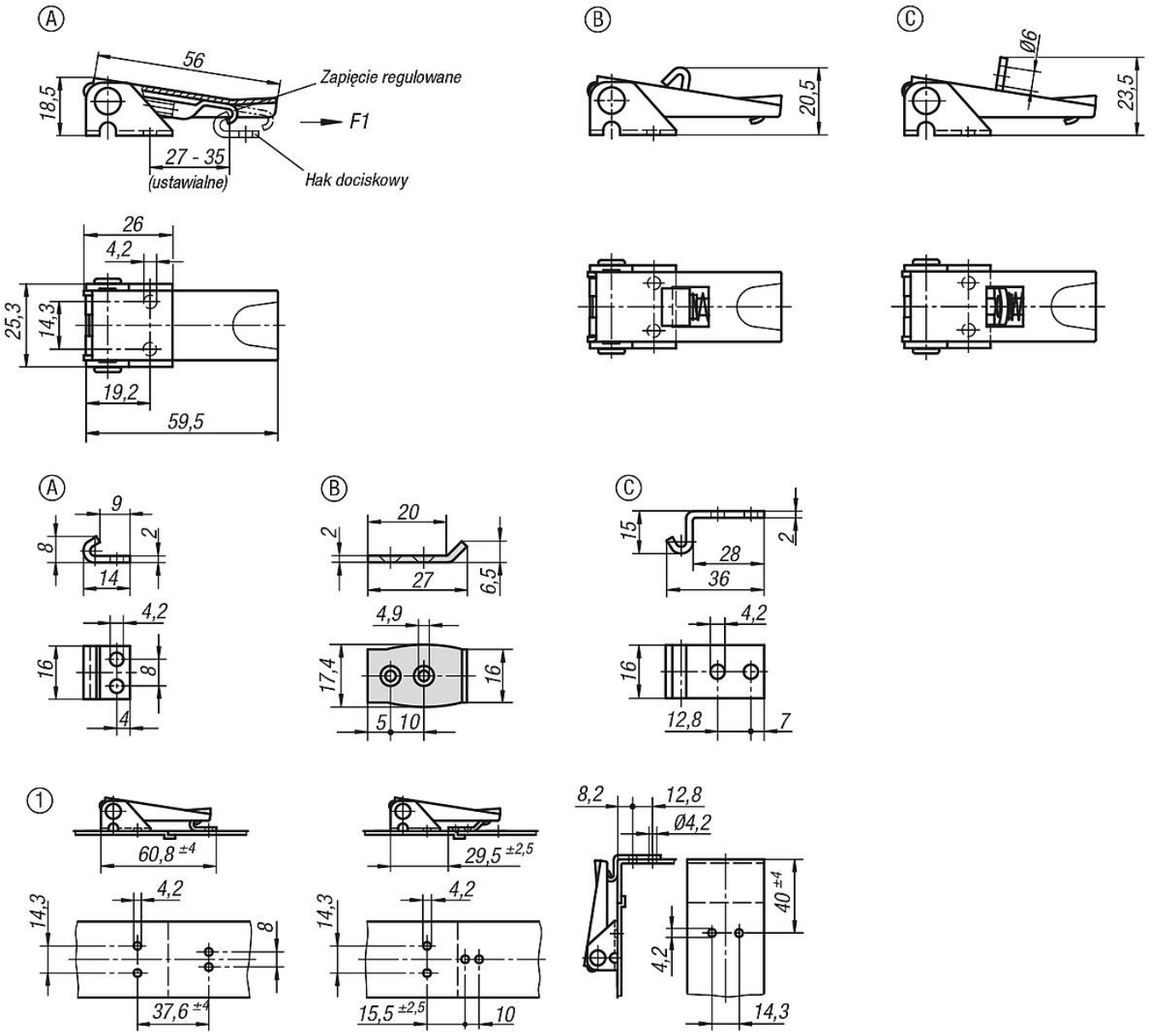

Przegląd artykułów

Zapięcia regulowane otwory pod śruby zakryte

Nr Zamówienia	Materiał korpusu	Forma	Siła trzymająca F1 N
K0047.1420601	stal	A	1000
K0047.1420602	stal nierdzewna	A	1000
K0047.2420601	stal	B	1000
K0047.2420602	stal nierdzewna	B	1000
K0047.3420601	stal	C	1000
K0047.3420602	stal nierdzewna	C	1000
K0046.9142141	stal	A	-
K0046.9142142	stal nierdzewna	A	-
K0046.9242271	stal	B	-
K0046.9242272	stal nierdzewna	B	-
K0046.9342381	stal	C	-
K0046.9342382	stal nierdzewna	C	-

© HEINRICH KIPP WERK GmbH & Co. KG

Zapięcia regulowane otwory pod śruby zakryte

Przegląd artykułów

© HEINRICH KIPP WERK GmbH & Co. KG