Łapa dociskowa prosta, forma A

Opis artykułu/ilustracje produktu

Opis

Materiał:
Stal do ulepszania cieplnego.

Wersja:
Ulepszone cieplnie i oksydowane.

Wskazówka:
Łapy dociskowe można łączyć z innymi elementami, np. K0839, K0821, K0307.

Rysunki

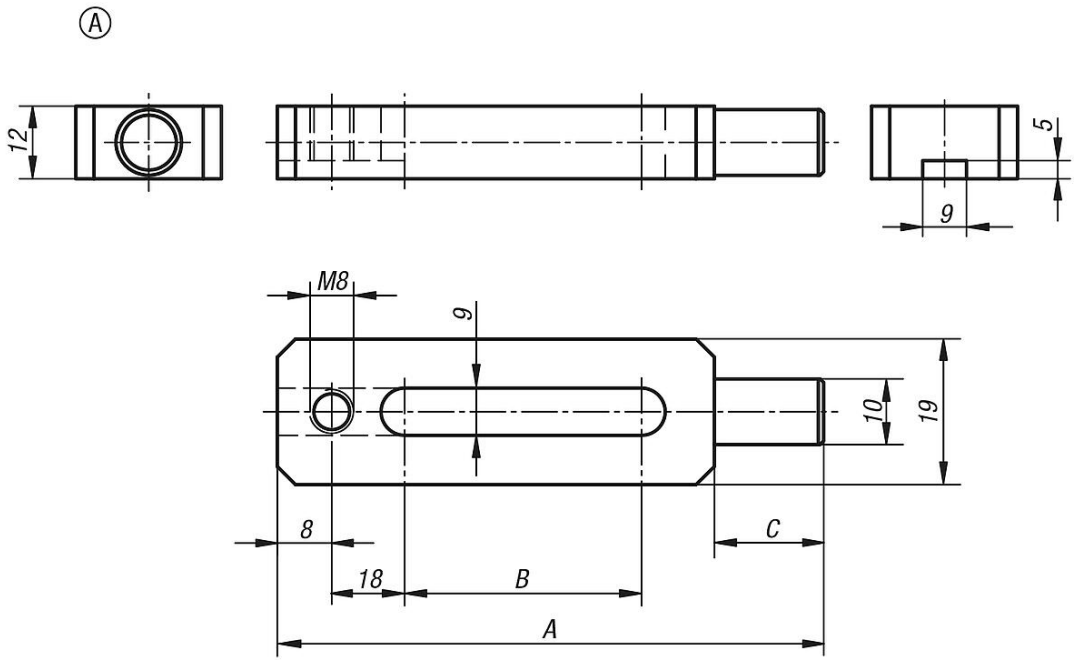

Przegląd artykułów

Nr Zamówienia	A	B	C
K0834.08063	63	15	14
K0834.08075	75	20	20

© HEINRICH KIPP WERK GmbH & Co. KG